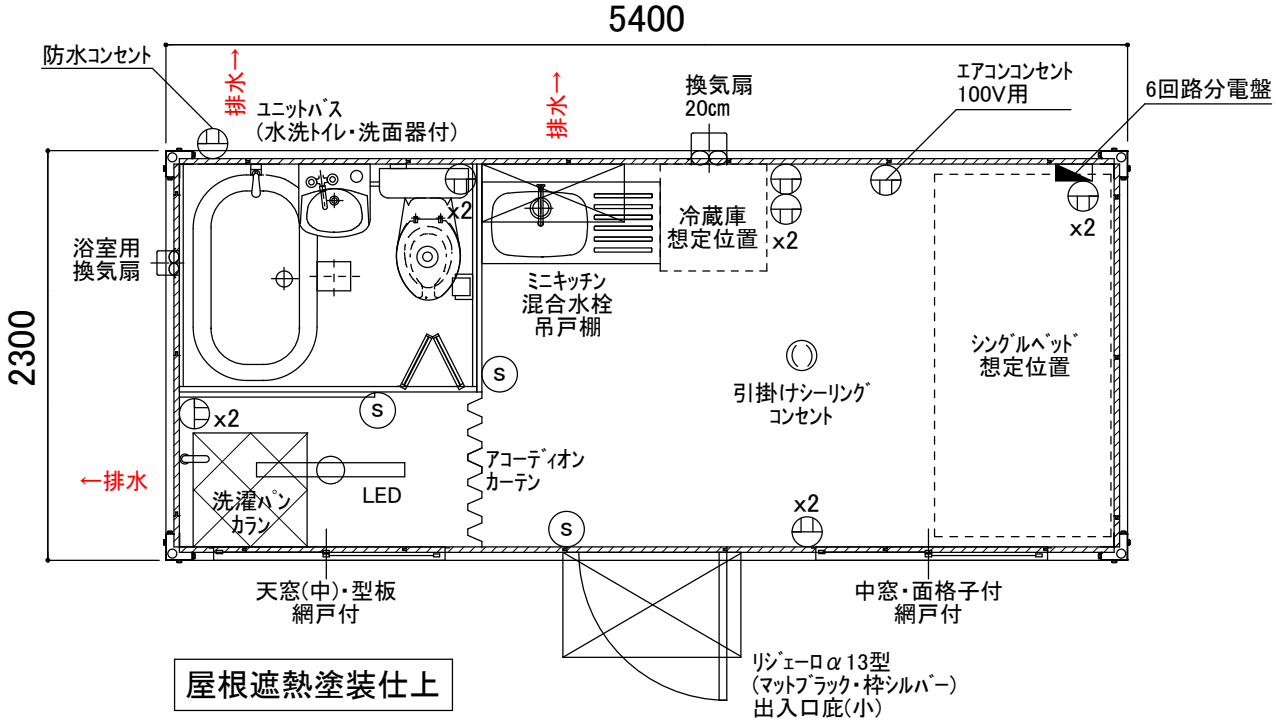

屋根遮熱塗装仕上

名　称	仕　様(本体のみ)
骨組構造	軽量形鋼・ノックダウン構造
屋　根	瓦棒葺き亜鉛鋼板 t=0.3
天　井	両面カラー鋼板@,3　断熱ウレタンパネル@40
壁面パネル	両面カラー鋼板@,3　断熱ウレタンパネル@30
出入口	アルミサッシリジェーロα13型
窓	アルミサッシ引違窓(3mm透明ガラス)
床	耐水合板@,15　クッションフロア貼り
照明(LED)	1ヶ所
分電盤	6回路分電盤
コンセント	壁付:2口×4ヶ所
	換気扇:1口×1ヶ所　防水コンセント×1ヶ所
	照明用:引掛けシーリング×1ヶ所

【仕様選択】

鉄骨フレームサイズ:U150　フレームカラー:ホワイト
パネルデザイン　メイン:ブラック木目　端:ブラック木目
サッシカラー:ホワイト
換気扇フード:ホワイト

【器具・備品仕様】

ミニキッチン:ライフ住器　EBDN-100BK(L)
混合水栓:シングルレバー混合水栓　MKZ535MMXE
吊戸棚:ライフ住器　B-80HBK
ユニットバス:NJH-1216KARAGRNGN6GNBKフN　温水洗浄便座付

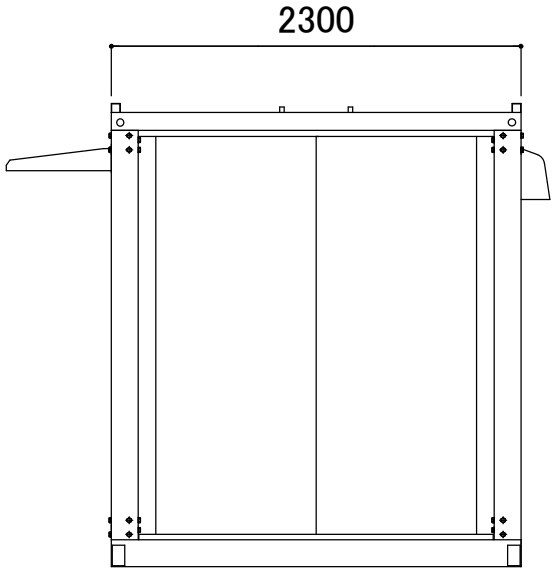

お客様名	確認印	商品名	縮　尺	販売元	作図
三重いなべ展示品		A-space AC-4型(簡易住宅仕様)	1:30 (A3)	SpaceCreate Co.,Ltd.	中野